Le immagini sono fornite al solo scopo illustrativo e non costituiscono elemento contrattuale

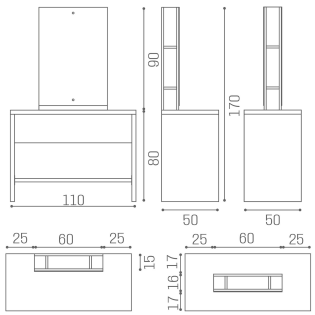

Brooklyn: Mensola per parrucchieri

Straordinaria e di grande impatto, ma anche estremamente versatile e personalizzabile, la specchiera Brooklyn è nata per stupire! La struttura, dalle linee semplici ed essenziali, interamente realizzata in nobilitato bianco frassinato, è disponibile in quattro versioni: come postazione a parete a uno o due posti, e come postazione a isola centrale a due o quattro posti. Ma non solo; puoi scegliere la forma dello specchio. Se sei alla ricerca di eleganza, per saloni dal gusto raffinato e dall'atmosfera chic, il fascino dello specchio tondo è quello che fa per te. Se invece preferisci le geometrie pure, c'è lo specchio rettangolare, con fissaggio sul piano di lavoro, e tanto spazio per alloggiare i prodotti. Poggiapiedi in acciaio inox integrato.

ARTICOLI

Tutte le specchiere Salon Ambience sono con poggiapiedi incluso!

MI/471
specchiera un posto a muro con specchio rettangolare
MI/472
specchiera due posti a muro con specchio rettangolare
MI/473
specchiera due posti a isola con specchio rettangolare
MI/474
specchiera quattro posti a isola centrale con specchio rettangolare

MATERIALI

Struttura in nobilitato bianco frassinato
Specchio con sistema tutela antiframmentazione

Via Lazzaretti 12 - 42122 - Reggio Emilia - Italy
Salon Ambience Italia - +39 0522 276740
International Sales - +39 0522 276755
Numero verde - 800 144552
Fax - +39 0522 276767
E-mail: info@salonambience.com

https://www.facebook.com/salonambiencegroup
https://www.instagram.com/salonambiencegroup/
https://www.youtube.com/channel/UCqTdWM-4_65Tr0Jul82kSCQ