Salon Ambience

100% MADE IN ITALY

Embrace: Poltrona per parrucchieri

IN FOTO: COLORE A: VINTAGE CHOCOLATE H9 – COLORE B: TEA 62 – MATERIALE C: OAK 05

Le immagini sono fornite al solo scopo illustrativo e non costituiscono elemento contrattuale

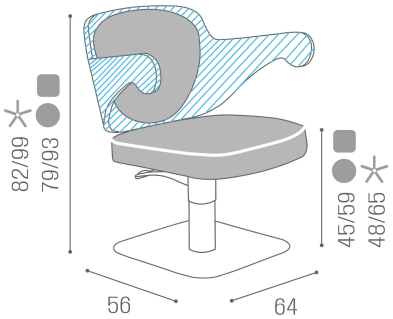

Colori: A ☐ B ■

Tutti i prodotti Salon Ambience sono disponibili in una vasta scelta di colori senza costi aggiuntivi!

La poltrona da lavoro che abbraccia letteralmente la vostra clientela in una seduta imbottita in memory foam.
I materiali costruttivi tutti eco compatibili e riciclabili sono studiati per aver un rapporto sinergico tra carattere, eleganza e funzionalità.
Disponibile in varie finiture legno.

ARTICOLI

Tutte le poltrone Salon Ambience sono disponibili con tre basi (a cinque razze, rotonda e squadrata) e con colonna girevole o pompa con freno, disponibili anche con basi nere. La pompa è 100% Made in Italy ed è garantita 5 anni!

CH/220-1 Embrace, poltrona girevole con base a cinque razze

CH/220-1/R Embrace, poltrona girevole con base rotonda

CH/220-1/S Embrace, poltrona girevole con base stondata
CH/220-4 Embrace, poltrona con base a cinque razze e pompa idraulica con freno

CH/220-4/R Embrace, poltrona con base rotonda e pompa idraulica con freno

CH/220-4/S Embrace, poltrona con base squadrata e pompa idraulica con freno
CH/220-4N Embrace, poltrona con base a cinque razze nera e pompa idraulica con freno

CH/220-4/RN Embrace, poltrona con base rotonda nera e pompa idraulica con freno

CH/220-4/SN Embrace, poltrona con base squadrata nera e pompa idraulica con freno

MATERIALI

Anima in legno e gommapiuma
Rivestimento in skai®
Braccioli e schienale in legno disponibile nei seguenti materiali:

Tutti i prodotti Salon Ambience sono disponibili in una vasta scelta di colori senza costi aggiuntivi!

champagne 10 | black coffee 59 | hot chocolate 60 | milk 61 | tea 62 | cappuccino 63 | espresso 64 | light grey G5

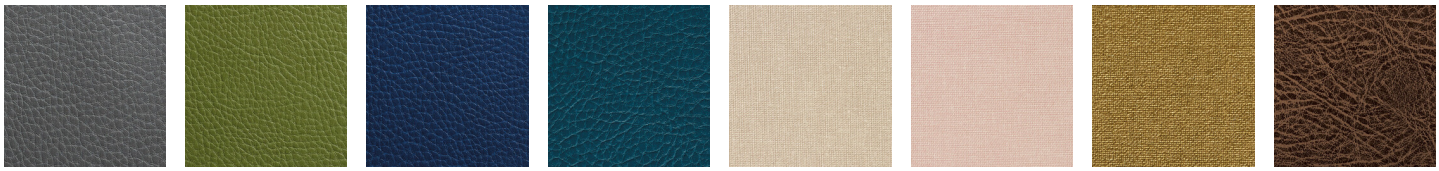

dark grey G6 | olive G8 | royal blue G9 | marine L2 | chocolate milk K3 | strawberry milk K4 | gold K6 | vintage brown F5

vintage black G1 | vintage tan G2 | vintage white G3 | vintage ash G4 | vintage chocolate H9 | vintage grey K1 | vintage blue K2 | vintage wine K7

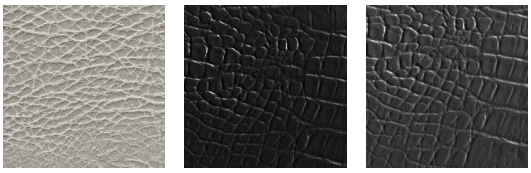

vintage ice K8 | black alligator 49 | grey alligator 50

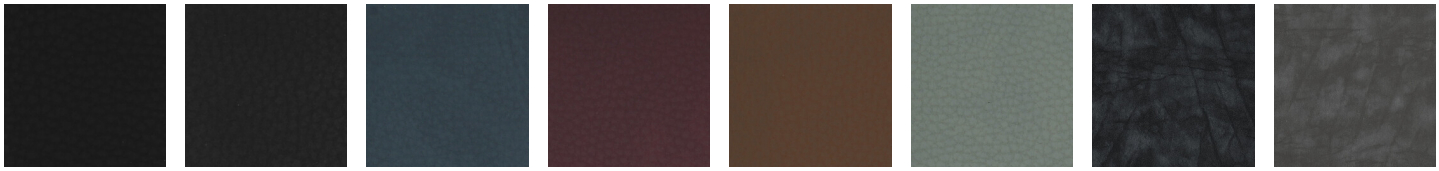

pebble black N1 | slate grey N2 | peacock blue N3 | mulberry N4 | cognac N5 | sage green N6 | black pearl P1 | grey pearl P2

brown pearl P3 | beige pearl P4 | cognac pearl P5 | green pearl P6 | yellow pearl P7 | red pearl P8 | pink pearl P9

Salon Ambience

100% MADE IN ITALY

Via Lazzaretti 12 - 42122 - Reggio Emilia - Italy
Salon Ambience Italia - +39 0522 276740
International Sales - +39 0522 276755
Numero verde - 800 144552
Fax - +39 0522 276767
E-mail: info@salonambience.com

https://www.facebook.com/salonambiencegroup
https://www.instagram.com/salonambiencegroup/
https://www.youtube.com/channel/UCqTdWM-4_65Tr0Jul82kSCQ